CNC WOOD
For life sustainable

CNC**WOOD**
PRODUCTS CATALOG

build better, live better

CÔNG TY CỔ PHẦN CNC
Địa chỉ : N07B, Liền Kề 20,20 Khu Đất Dịch Vụ Vạn Phúc, Hà Đông
Thành phố Hà Nội - Việt Nam
Hotline: 0387967999
http://gonhantao.com.vn
contact@cnchome.vn

CNCWOOD Fibre cement building materials

Product Highlights

1-Giới thiệu Introduce
2- Thanh ốp tường, trần Wall and Ceiling Applications
Thanh viền trần Ceiling Border
Thanh trần nhà Ceiling Plank
Thanh Ốp tường Siding Plank
Thanh Ốp tường Splendid Plank
3- Thanh sàn nhà Floor Applications
4- Thanh Gỗ CNCWood bars
5- Ứng dụng cho làm nhà CNCWood House Applications
6- Chòi Wooden hut
7- Giàn hòa Pergola Applications
8- Hàng rào Fence Applications

Giới thiệu Introduce

CNC WOOD là giải pháp xanh thay thế cho gỗ tự nhiên với các ưu điểm vượt trội về thẩm mỹ và độ bền.

CNC WOOD có nguồn gốc từ Cement và sợi Cellulose, hoàn toàn không chứa Amiang gây hại, Cốt vật liệu được sản xuất tại nhà máy ở Thái Lan theo công nghệ nồi hấp đạt được độ cứng ấn tượng mà vẫn đảm bảo được dẻo dai và kích thước ổn định sau đó được gia công hoàn thiện ở Việt Nam

CNC WOOD đáp ứng tiêu chuẩn vật liệu châu Âu BS EN 12467 : 2012, Là sản phẩm xanh được chứng nhận bởi các tổ chức uy tín (icon green lable, igbm, ...)

CNC WOOD
For life sustainable

CÔNG TY CỔ PHẦN CNC
Địa chỉ : N07B, Liền Kề 20,20 Khu Đất Dịch Vụ Vạn Phúc, Hà Đông
Thrnh phố Hà Nội - Việt Nam
0387967999/0969 844495
contact@cnchome.vn

CNC WOOD
For life sustainable

CÁC VÂN GỖ TƯỜNG, TRẦN & SÀN CNCWOOD PLANK GRAINs

Siding, Flooring & Ceiling Gains Application

MẪU VÂN GỖ NGUYÊN BẢN NATURAL COLOUR

- Teck Grain
- Cassia Grain
- Straight Grain

MẪU HOÀN THIỆN COLOR COMPLETE

Mẫu gỗ phong phú sơn theo yêu cầu chủ đầu tư

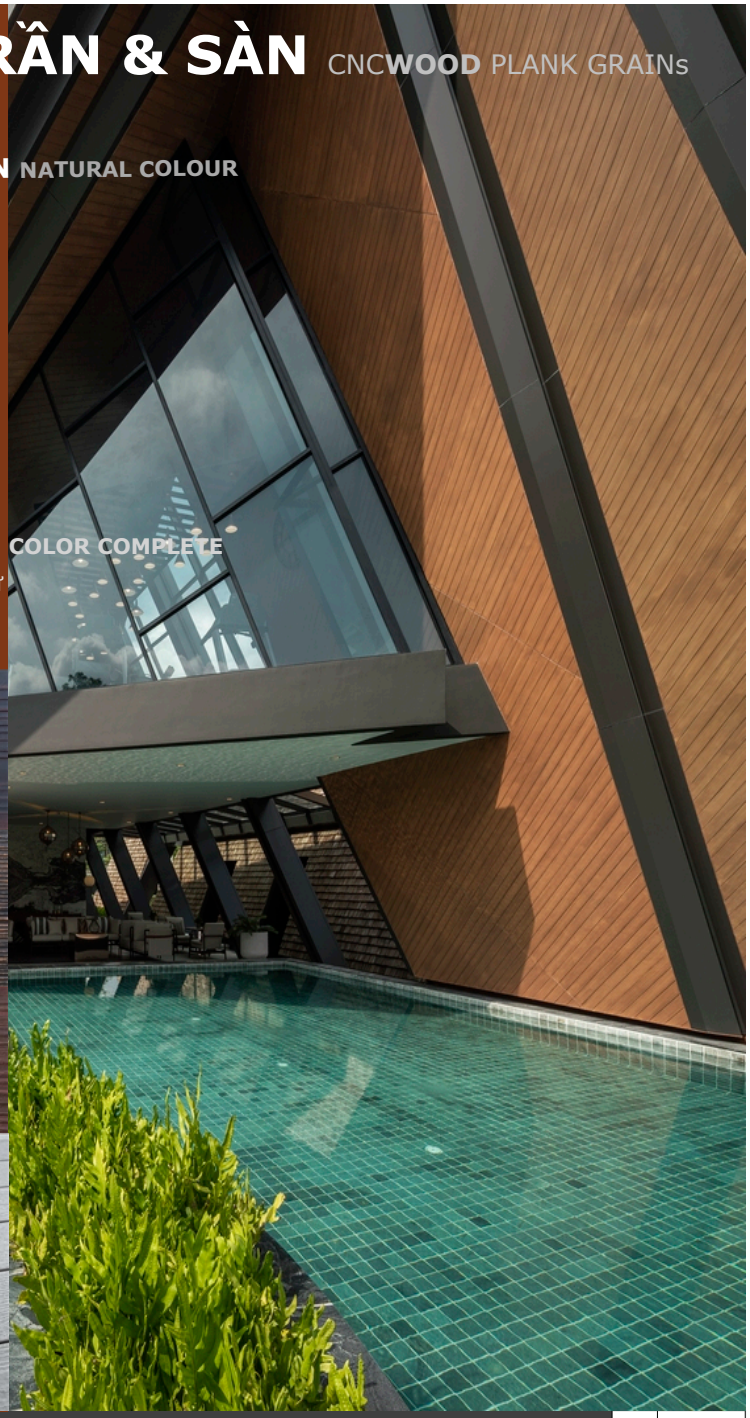

THANH VIỀN TRẦN CNCWOOD CEILING BORDER

Ceiling Border

Thanh viền trần là sản phẩm che phủ các mối nối, đồng thời trang trí trần nhà một các liền mạch mà không để lộ bất kỳ khoảng trống nào .
Mầu vân gỗ được sơn với nhiều mẫu mầu gỗ khác nhau

CNC WOOD
For life sustainable

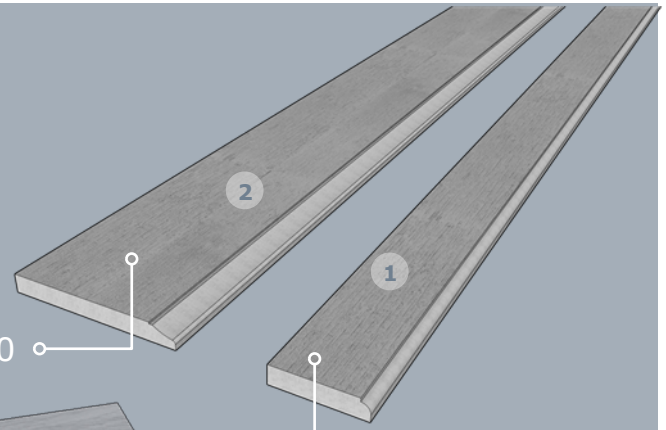

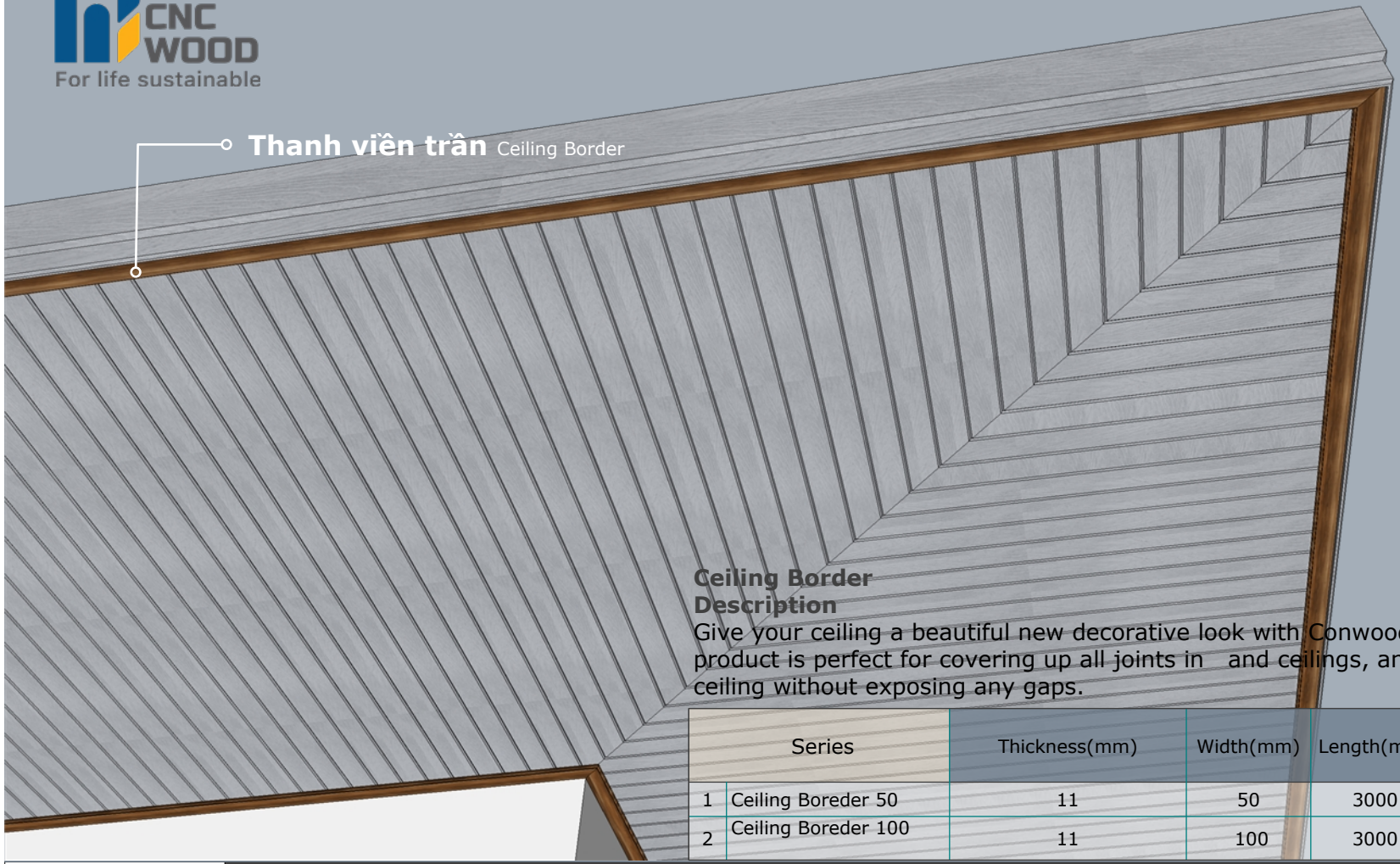

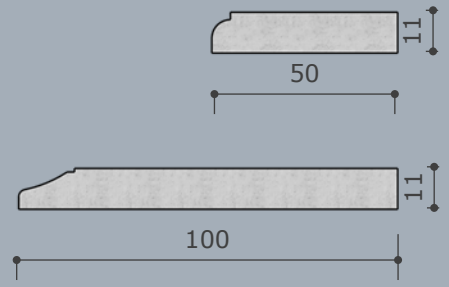

Ceiling Border Description

Give your ceiling a beautiful new decorative look with Conwood Ceiling Border. This durable product is perfect for covering up all joints in and ceilings, and can seamlessly decorate your ceiling without exposing any gaps.

	Series	Thickness(mm)	Width(mm)	Length(mm)	Weight(kg/piece)	Cross sestion
1	Ceiling Boreder 50	11	50	3000	2,2	
2	Ceiling Boreder 100	11	100	3000	5.3	

THANH TRẦN CNCWOOD CEILING PLANK

Ceiling Plank

Thanh ốp trần CeilingPlank là loại vật liệu tổng hợp sợi Xenlulo cao cấp , được thiết kế đặc bệt ứng dụng trần ngoại that phù hợp với khí hậu nhiệt đới

Mẫu nguyên bản

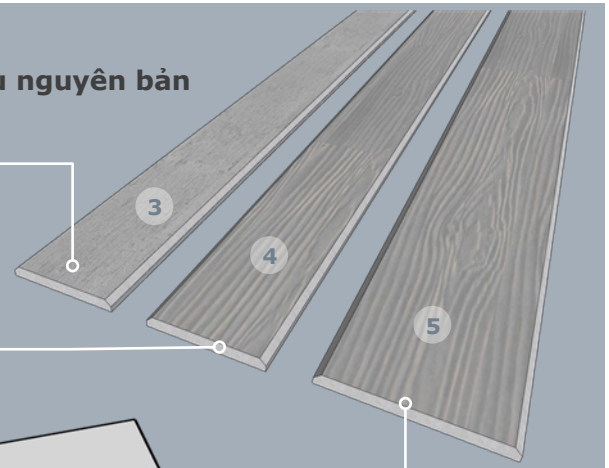

Thanh trần rộng 75 vân xớ gỗ được vát cạnh
Ceiling Plank 75 Grain V-Cut Edge

Thanh trần rộng 75 vân xớ gỗ được vát cạnh
Ceiling Plank 75 Teck V-Cut Edge

CNC WOOD
For life sustainable

Thanh trần rộng 75 vân xớ gỗ được vát cạnh
Ceiling Plank 100 Teck V-Cut Edge

Thanh trần nhà
Có nhiều mẫu gỗ khác nhau

Mẫu gỗ phong phú
sau khi được sơn
bằng thợ lành nghề

Ceiling Plank Description

CeilingPlank ceiling panels are a high-quality cellulose fiber composite material, specifically designed for outdoor ceilings suitable for tropical climates.

	Series	Thickness(mm)	Width(mm)	Length(mm)	Weight(kg/piece)	Piece/m2	Cross sestion
3	Ceiling plank 100 Teck V-Cut Edge	8	100	3000	3.55	3.3	
4	Ceiling plank 75 Teck V-Cut Edge	8	75	3000	2.7	4.4	
5	Ceiling plank 75 Straight Grain V-Cut Edge	8	75	3000	2.7	4.4	

THANH ỐP TƯỜNG

Siding Plank

Thanh ốp tường SidingPlank là loại vật liệu tổng hợp sợi Xenlulo cao cấp , được thiết kế đặc bệt ứng dụng tường ngoại thất phù hợp với khí hậu nhiệt đới

Siding plank 150 Teak Application

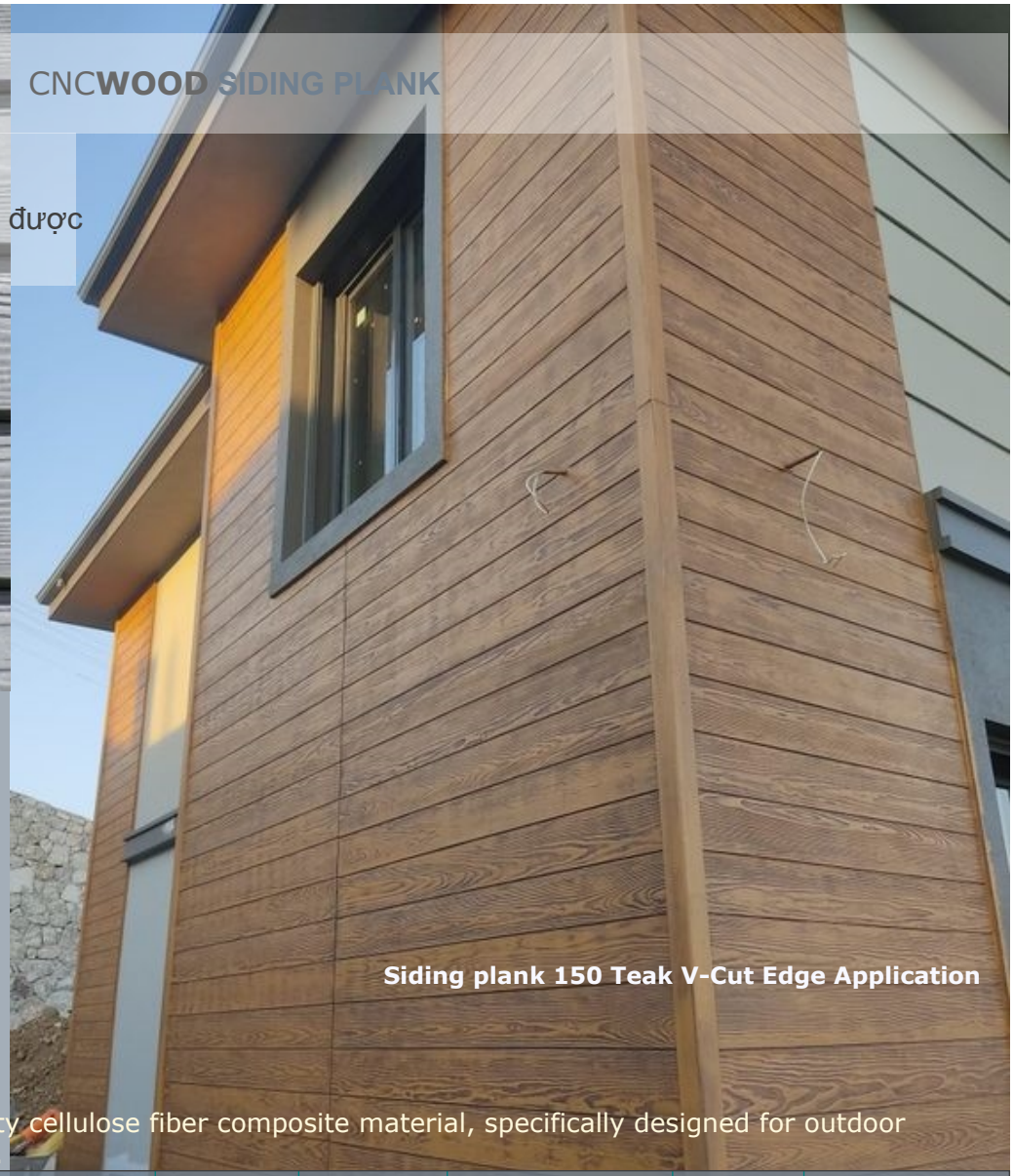

Siding plank 150 Teak V-Cut Edge Application

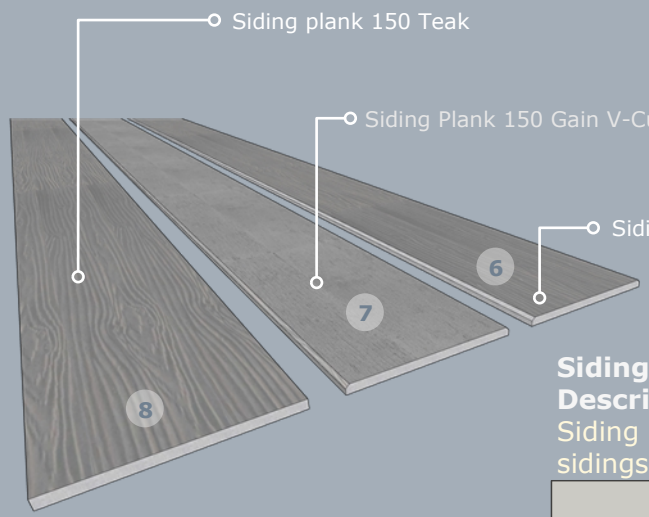

Siding Plank Description

Siding Plank panels are a high-quality cellulose fiber composite material, specifically designed for outdoor sidings suitable for tropical climates.

	Series	Thickness(mm)	Width(mm)	Length(mm)	Weight(kg/piece)	Piece/m2	Cross sestion
6	Siding plank 150 Teak V-Cut Edge	8	150	3000	5.4	2.22	
7	Siding plank 150 Straight Grain V-Cut Edge	8	150	3000	5.4	2.22	
8	Siding plank 150 Teak	8	150	3000	5.4	2.22	

CNC WOOD
For life sustainable

THANH ỐP TƯỜNG CNCWOOD SPLENDID PLANK

Splendid Plank

Thanh ốp tường SidingPlank là loại vật liệu tổng hợp sợi Xenlulo cao cấp , được thiết kế đặc bệt ứng dụng tường ngoại thất phù hợp với khí hậu nhiệt đới

Splendid plank 150 Cassia Application

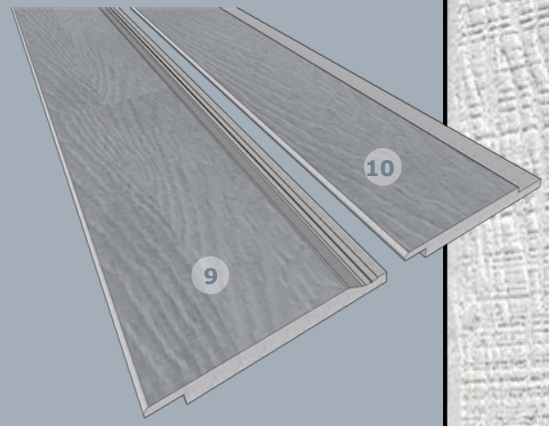

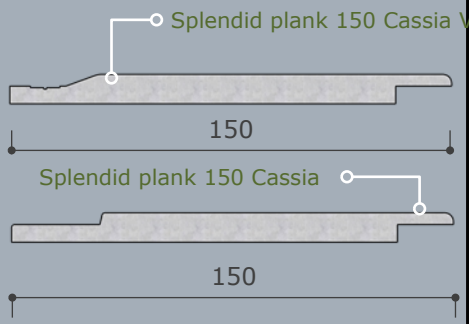

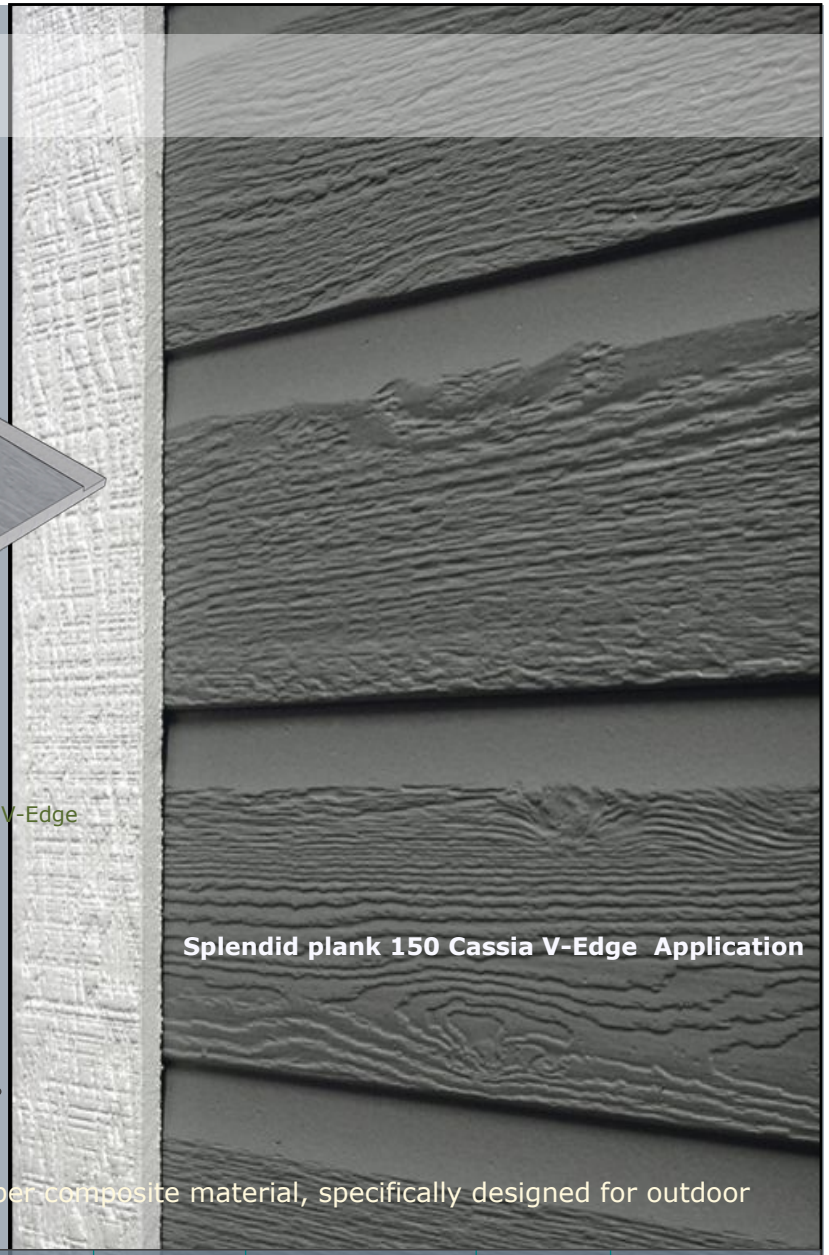

Splendid plank 150 Cassia V-Edge Application

Spledid Plank Description

Splendid Plank panels are a high-quality cellulose fiber composite material, specifically designed for outdoor sidings suitable for tropical climates.

	Series	Thickness(mm)	Width(mm)	Length(mm)	Weight(kg/piece)	Piece/m2	Cross sestion
9	Splendid plank 150 Cassia V-Edge	10	150	3000	5.4	2.7	
10	Splendid plank 150 Cassia	10	150	3000	5.4	2.7	

CNC WOOD
For life sustainable

Ván gỗ sàn CNCWOOD FLOOR PLANK

Floor Application

CNC WOOD
For life sustainable

MẪU NGUYÊN BẢN NATURAL COLOUR

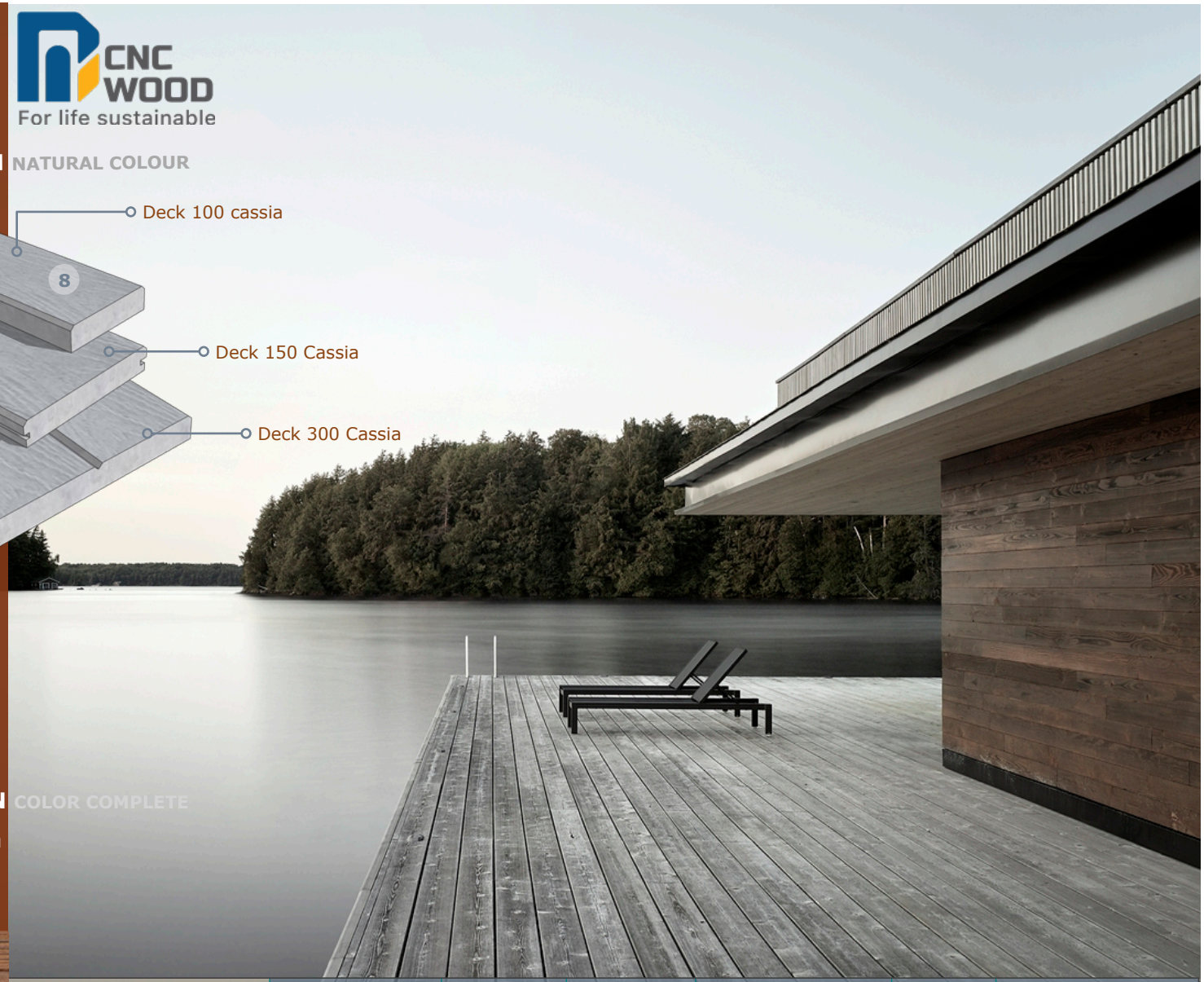

MẪU HOÀN THIỆN COLOR COMPLETE

Mẫu mầu hoàn thiện phong phú
Cung cấp theo mẫu mầu phù hợp từng dự án thiết kế

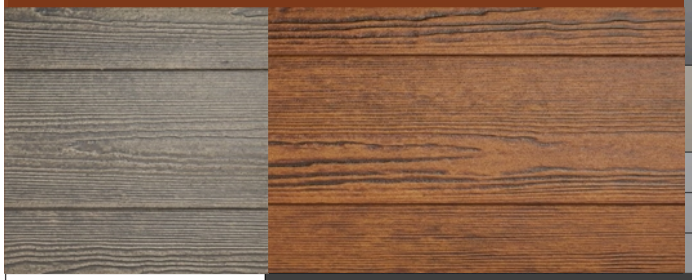

	Series	Thickness(mm)	Width(mm)	Length(mm)	Weight(kg/piece)	Piece/m2	Cross sestion
11	Deck 100 cassia	25	100	3000	10.49	3.3	
12	Deck 150 Cassia	25	150	3000	16.93	2.2	
13	Deck 300 Cassia	25	300	3000	33.8	1.1	

THANH GỖ CNCWOOD BARS

CNC WOOD
For life sustainable

MẦU HOÀN THIỆN CNCWOOD BARS COLOR COMPLETE

CNC**WOOD** BARs có hệ nõi thép mã kẽm bên trong , và được bọc lớp gỗ nhân tạo CNC**WOOD** Bên ngoài lên có tính bền cao , tính chịu lực lớn , chịu mọi thời thiết khắc nhiệt của vùng nhiệt đới.Với đắc điểm trên tính ứng dụng phong phú cho kết cấu gỗ hiện đại

	Series	Thickness(mm)	Width(mm)	Weight(kg/md)
1	Bar-300x300	300	300	30.24
2	Bar-300X200	300	200	25.2
3	Bar-300X100	300	100	20.16
4	Bar-200X200	200	200	20.16
5	Bar-200X150	200	150	17.64
6	Bar-250X80	250	80	16.63
7	Bar-100x100	100	100	6.97
8	Bar-150X200	150	200	10.45
9	Bar-68x128	68	128	6.27
10	Bar-100x150	100	150	8.71

	Series	Thickness(mm)	Width(mm)	Weight(kg/md)
11	Bar-150x150	150	150	10.45
12	Bar- 50x150	50	150	6.97
13	Bar-58x108	58	108	5.75
14	Bar-48X88	48	88	4.75
15	Bar-38X68	38	68	3.69
16	Bar-100x16	100	16	1.61
17	Bar-75x16	75	16	1.04
18	Bar-28x48	28	48	2.56
19	Bar-68x68	68	68	4.74
20	Bar-50x350	50	350	20.16

	Series	Thickness(mm)	Width(mm)	Weight(kg/md)
21	Bar-80x300	80	300	19.15
22	Bar-80x200	80	200	9,75
23	Bar-150x250	150	250	20,16
24	Bar-100x250	100	250	12,19
25	Bar-88x88	88	88	5,57
26	Bar-50x100	50	100	5,23
27	Bar-58x58	58	58	2.23
28	Bar-98x98	98	98	6.83

CẤU TẠO STRUCTRURE

KẾT CẤU VƯỢT NHỊP VỚI CNCWOOD BARS

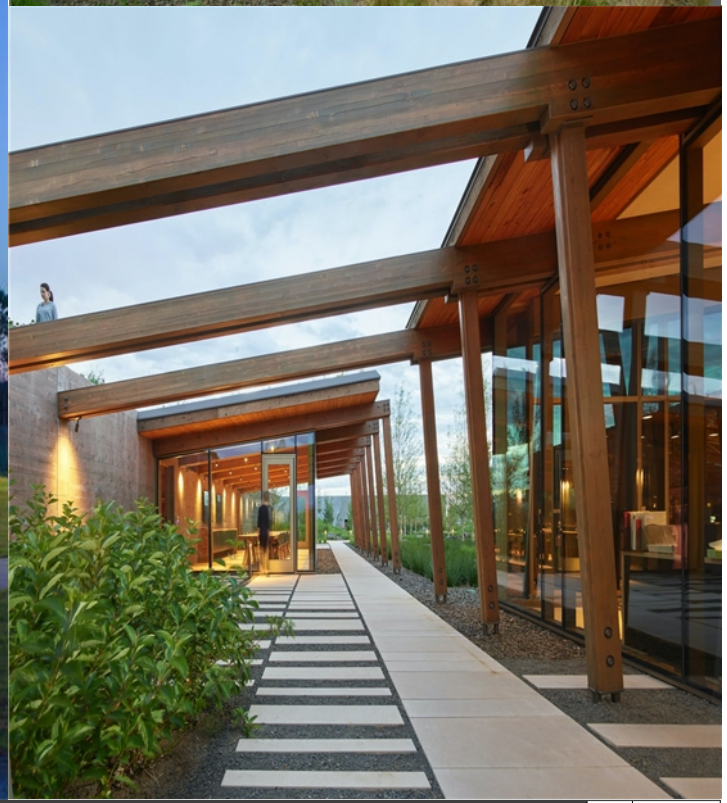

CNCWOOD HOUSE

CNC WOOD
For life sustainable

RESORT

BUNGALOWS

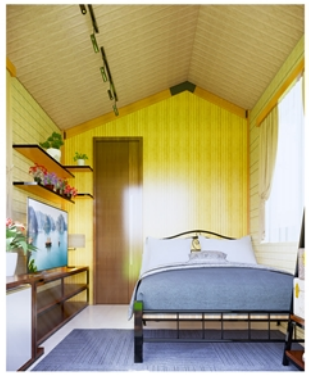

-Thiết kế chuyên nghiệp
-Thời gian thi công ngắn
-Dễ dàng lắp đặt mọi địa hình

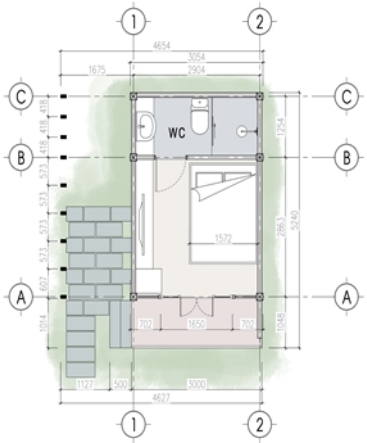

MẶT BẰNG KIẾN TRÚC

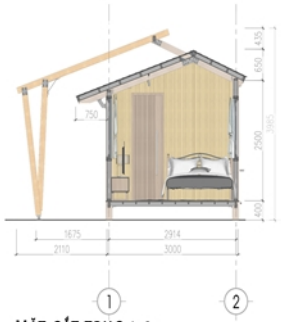

MẶT CẮT TRỤC 1-2

MẶT CẮT TRỤC C-A

CNCWOOD HOUSE

MẶT BẰNG KIẾN TRÚC

-Thiết kế chuyên nghiệp
-Thời gian thi công ngắn
-Dễ dàng lắp đặt mọi địa hình

RESORT

BUNGALOWS

KHÔNG GIAN NỘI THẤT

CNCWOOD HOUSE CONCEPT

-Thiết kế chuyên nghiệp
-Thời gian thi công ngắn
-Dễ dàng lắp đặt mọi địa hình

CNCWOOD HOUSE CONCEPT

-Thiết kế chuyên nghiệp
-Thời gian thi công ngắn
-Dễ dàng lắp đặt mọi địa hình

CHÒI NGHỈ wooden hut

CNC WOOD
For life sustainable

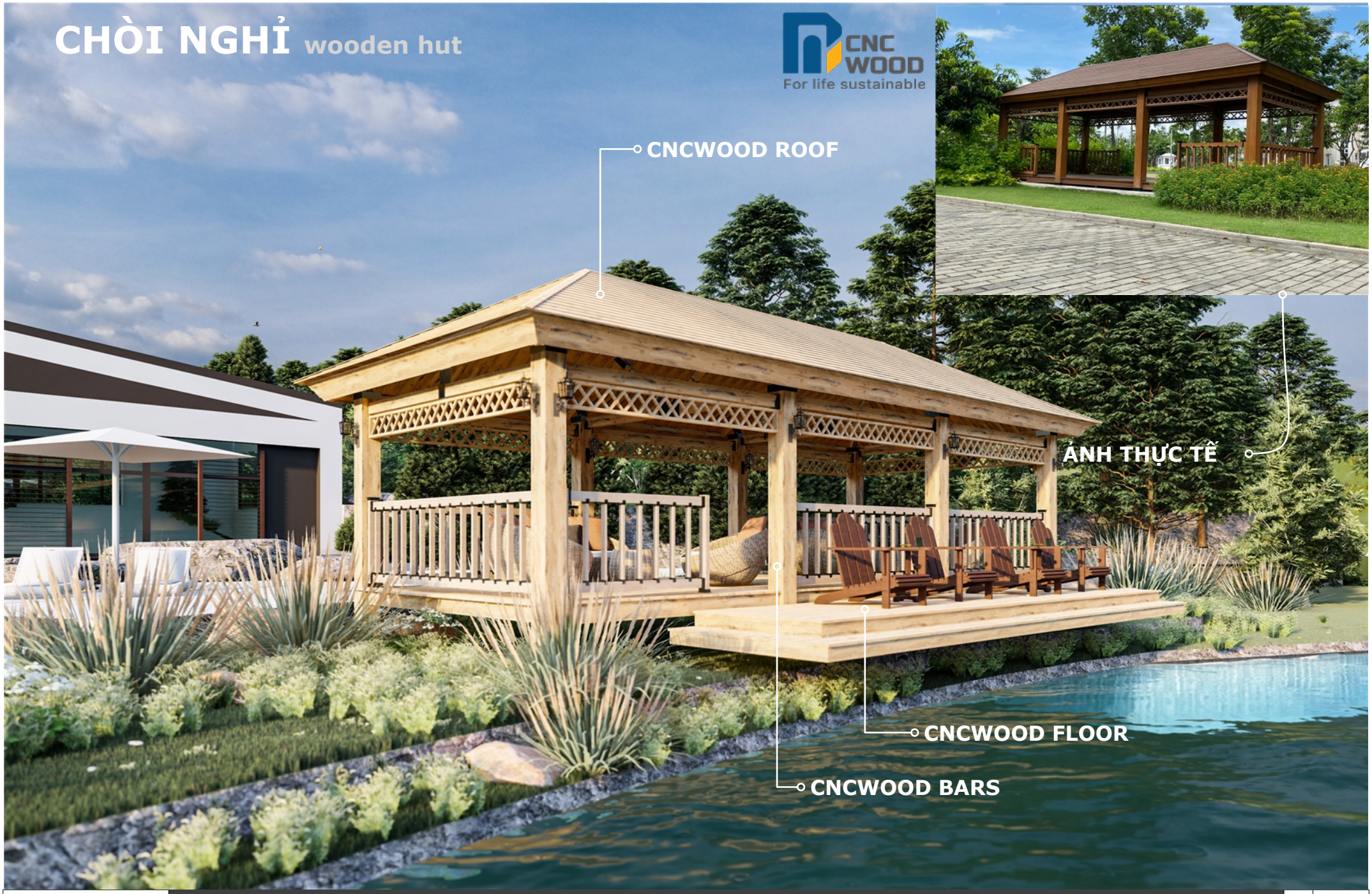

GIÀN HOA GỖ PERGOLA

NHỮNG DỰ ÁN THI CÔNG THỰC TẾ VỚI CNCWOOD

NHỮNG DỰ ÁN THI CÔNG THỰC TẾ

CNC WOOD
For life sustainable

CNCWOOD PERGOLA CONCEPT

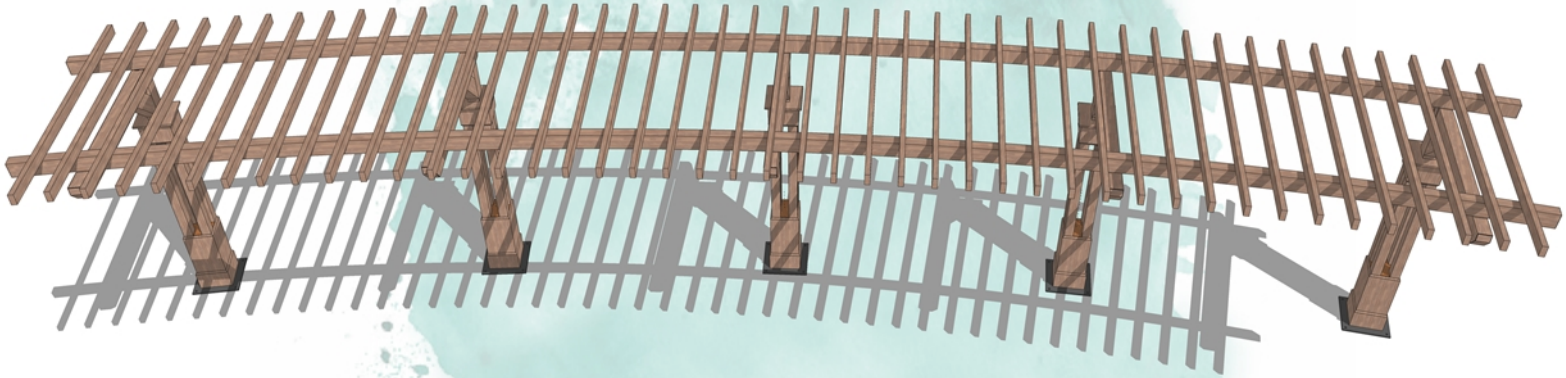

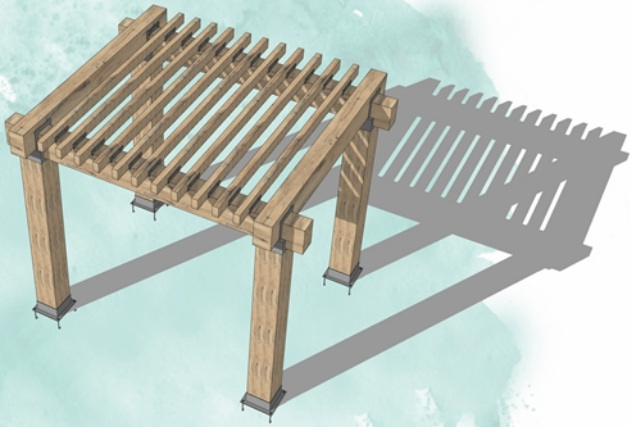

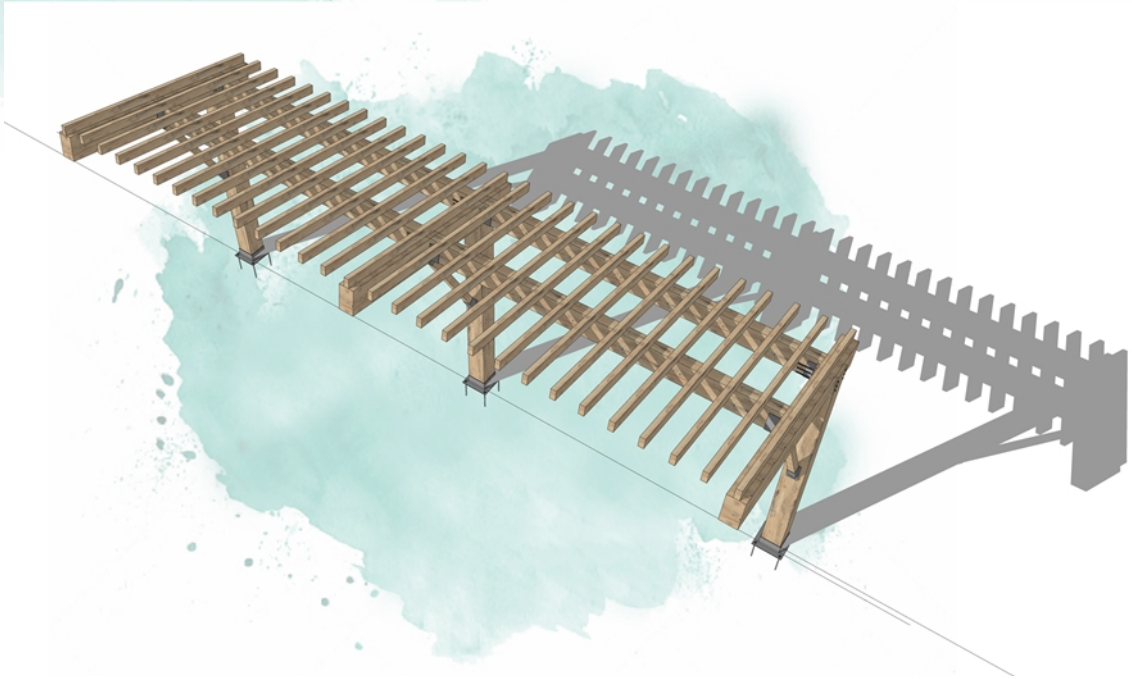

CNCWOOD FENCES

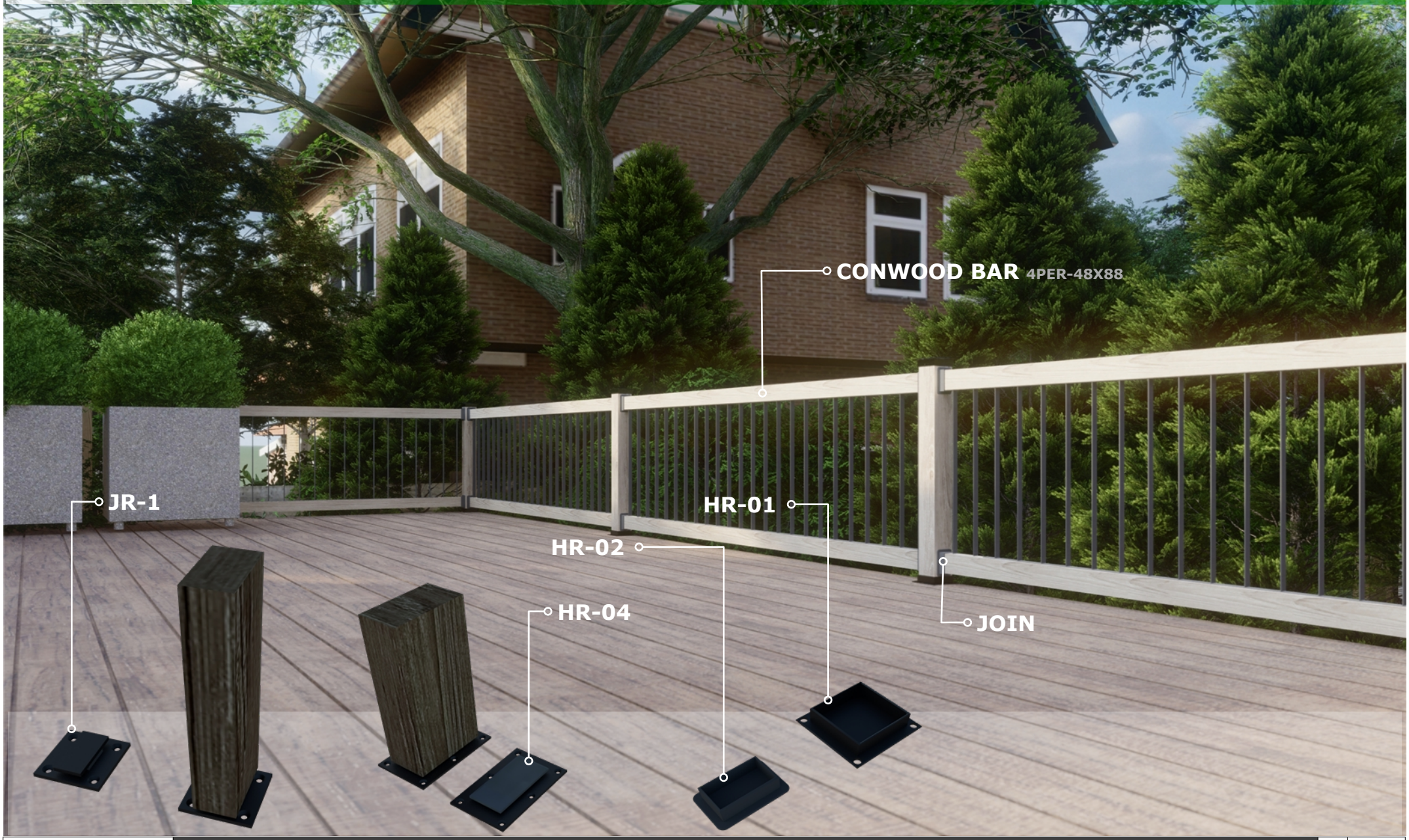

CNCWOOD FENCE CONCEPTS

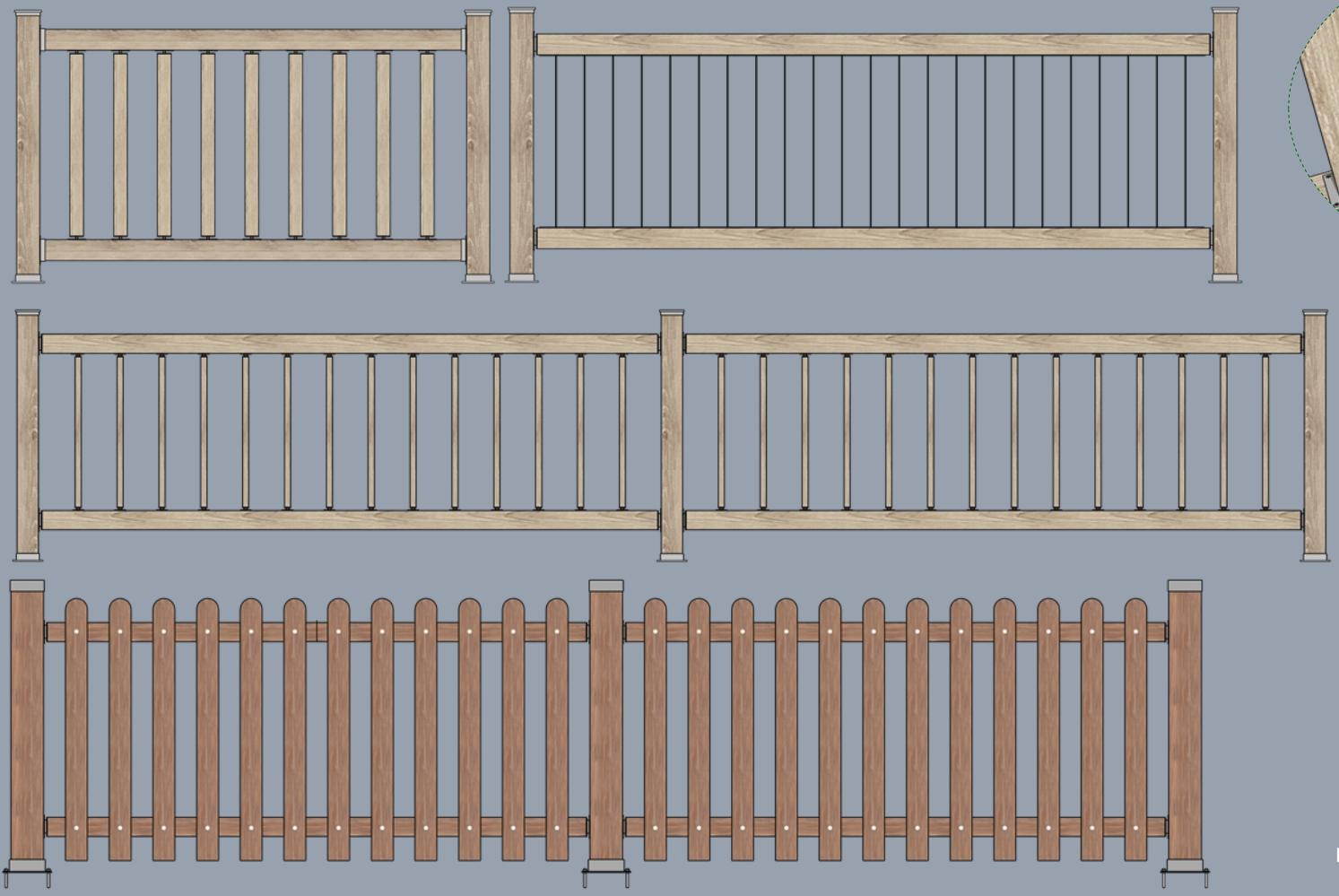

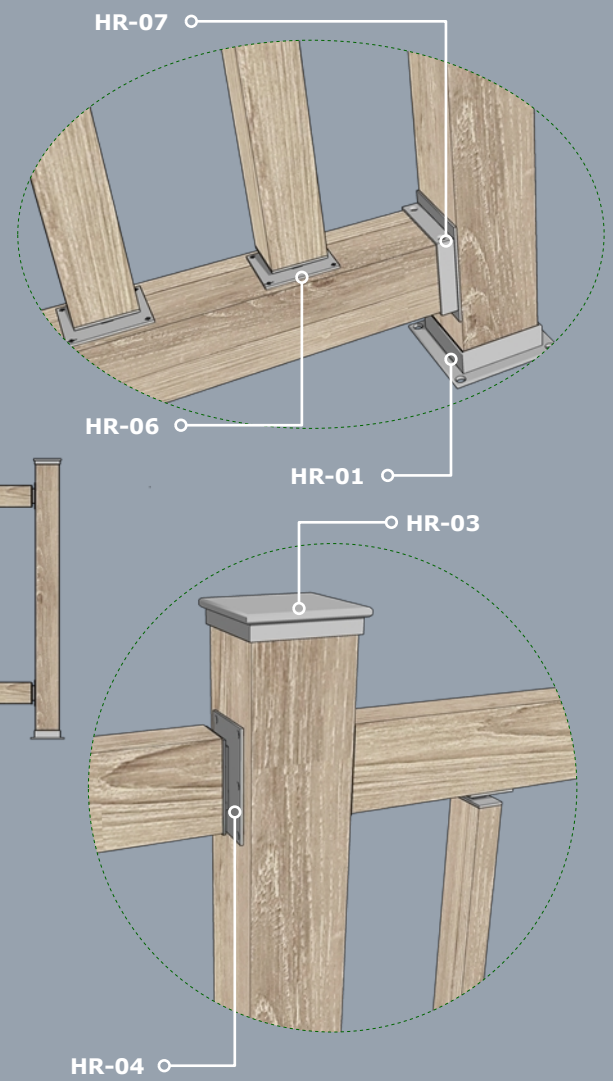

HR-01 Liên kết chân cột

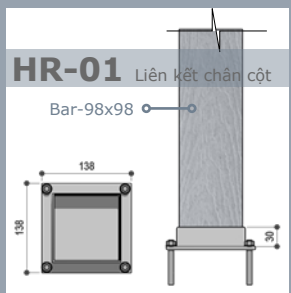

HR-02 Liên kết tay vịn

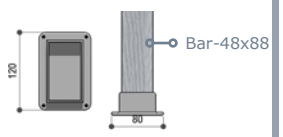

HR-03 Chụp cột

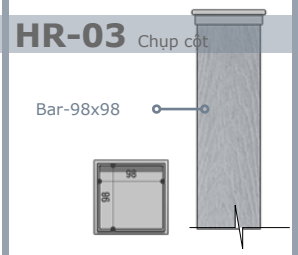

HR-04 Lien kết tay vịn

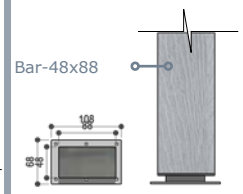

HR-05 Liên kết song

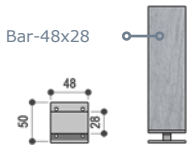

HR-06 Liên kết song

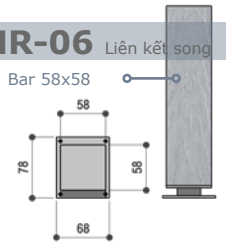

HR-07 Liên kết tay vịn

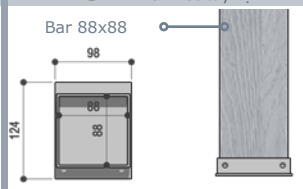

BẢNG MẦU CNCWOOD COLOR TABLE

Teak Grain		Cassia Grain	Straight Grain
Te-01	Te-07	Ca-01	St-01
Te-02	Te-08	Ca-02	St-02
Te-03	Te-09	Ca-03	St-03
Te-04	Te-10	Ca-04	St-04
Te-05		Ca-05	St-05
Te-06		Ca-06	

BẢNG PHỤ KIỆN CNCWOOD JOIN

J-01 Liên kết cột với sàn

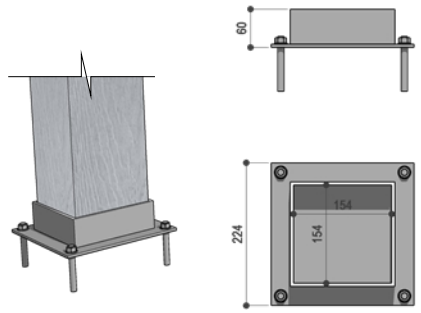

J-02 Liên kết cột với sàn

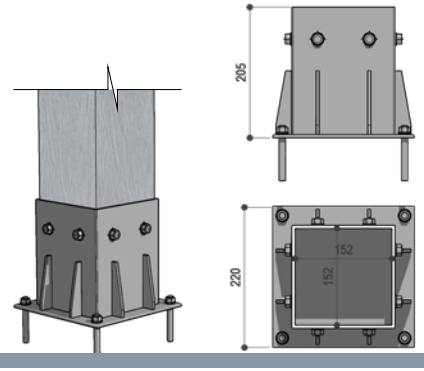

J-03 Liên kết cột với sàn

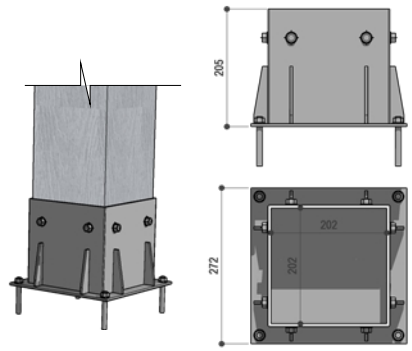

J-04 Liên kết cột với sàn

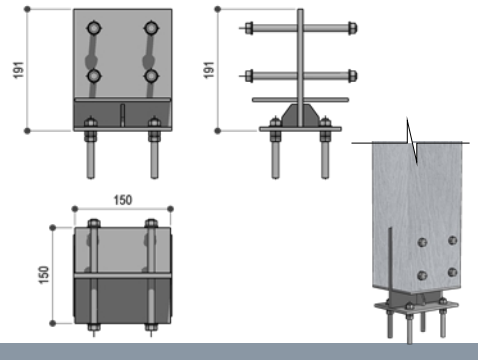

J-05 Liên kết cột với sàn

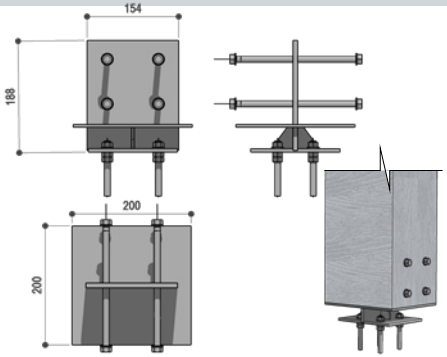

J-06 Liên kết dầm tường

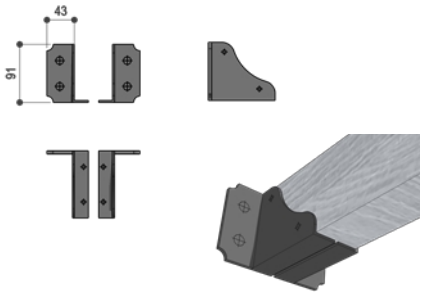

J-07 Liên kết cột dầm

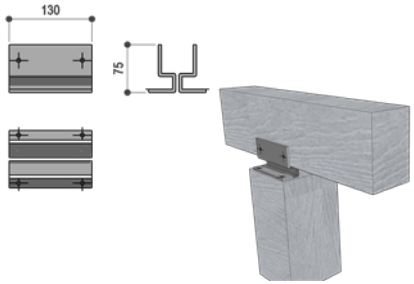

J-08 Chụp cột

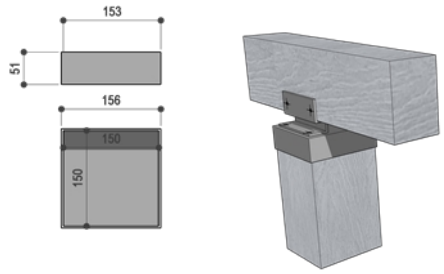

J-09 Liên kết dầm dầm

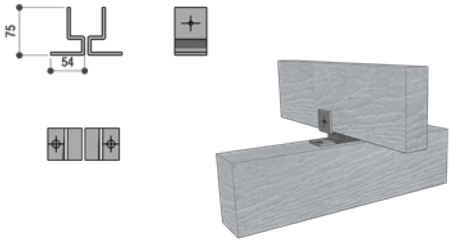

J-10 Liên kết góc

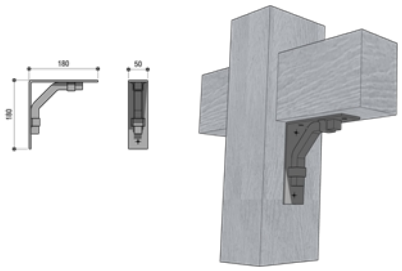

J-11 Liên kết góc

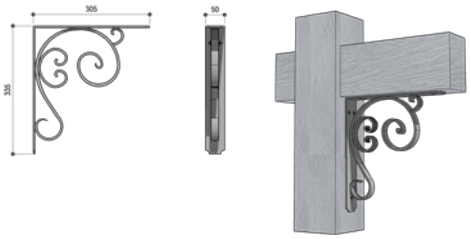

J-12 Liên kết cột mềm

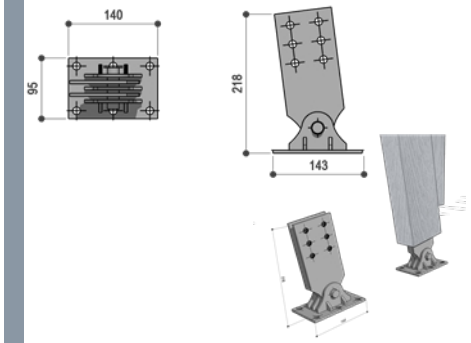

CÔNG TY CỔ PHẦN CNC
Địa chỉ : N07B, Liền Kề 20,20 Khu Đất Dịch Vụ Vạn Phúc, Hà Đông
Thành phố Hà Nội - Việt Nam
0387967999/09698 44495